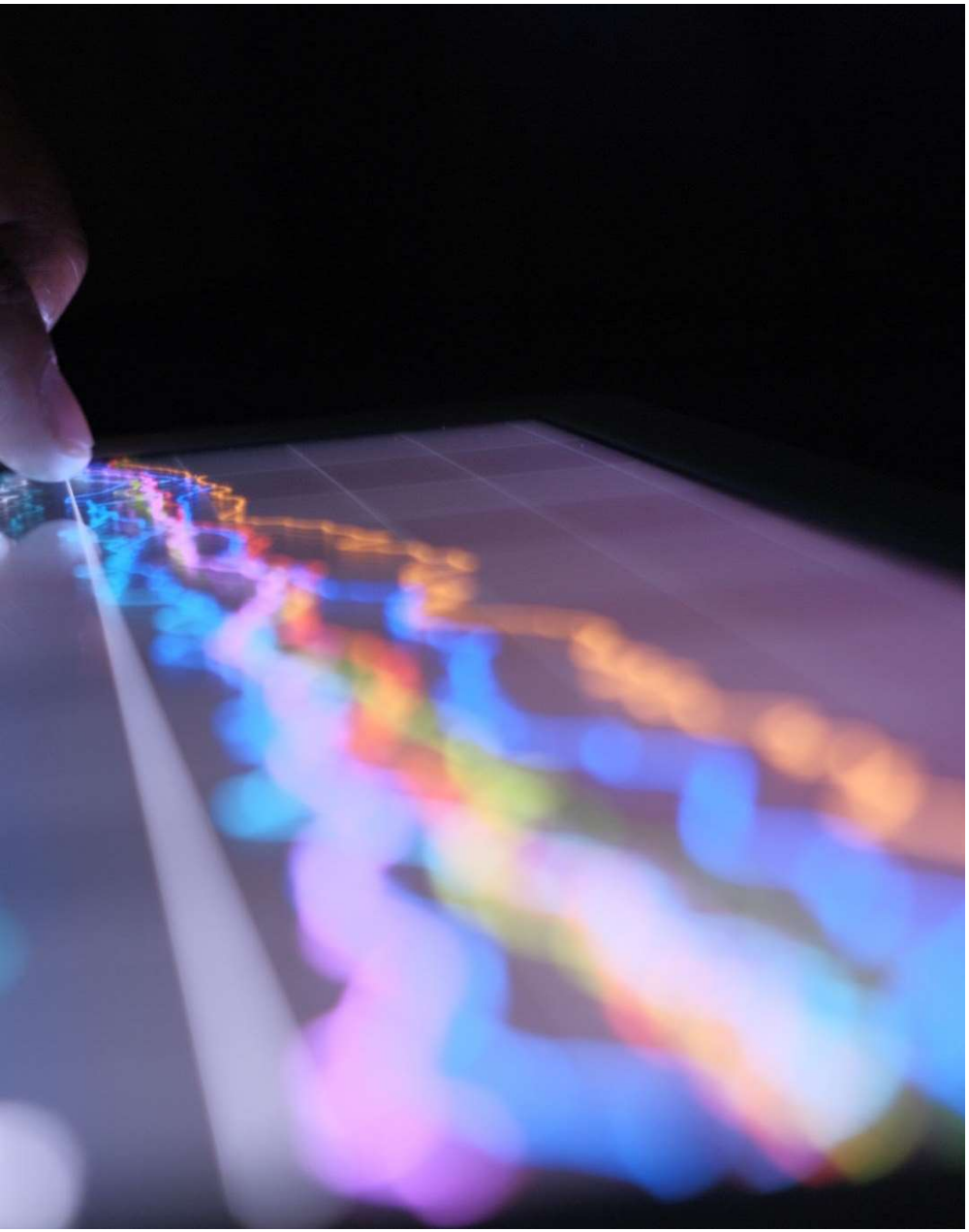

Aparaty i kamery cyfrowe

Prezentacja

Definicja oraz budowa

- **Aparat fotograficzny** (potocznie **a parat**) – urządzenie służące do wykonywania zdjęć fotograficznych.

Budowa typowego aparatu

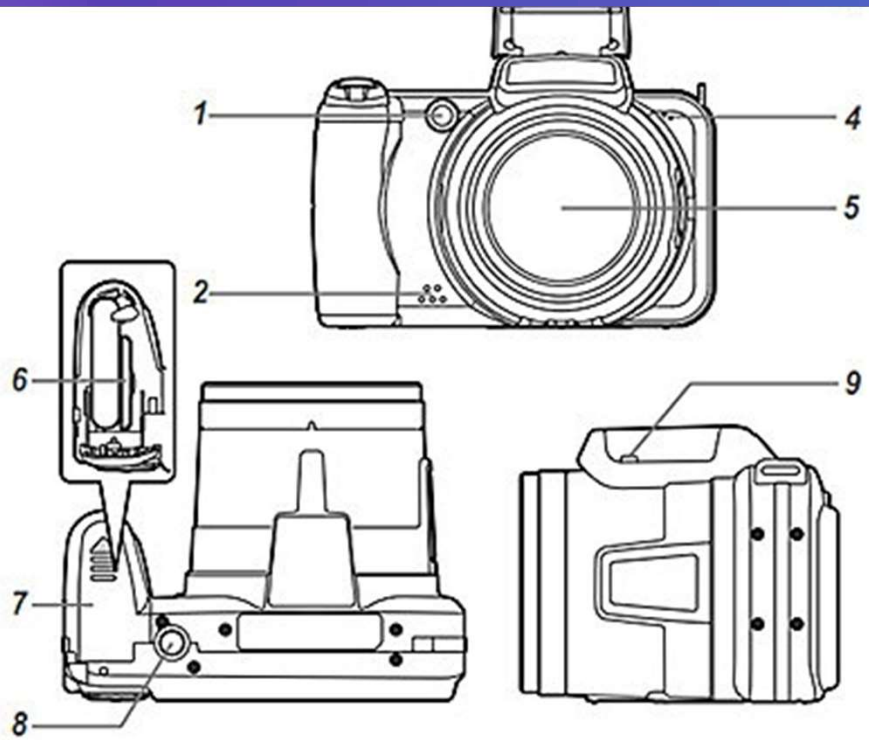

1 Lampa samowyzwalacza/ Wspomaganie AF
2 Głośnik
3 Lampa błyskowa
4 Mikrofon
5 Obiektyw
6 Gniazdo karty
7 Pokrywa komory baterii/karty
8 Gniazdo statywu
9 Uchwyt lampy błyskowej (otwieranie lampy błyskowej)

Różnica między aparatem a kamerą

+ Meritum **różnicy** w używaniu **aparatu** fotograficznego i **kamery** polega na tym, że to pierwsze urządzenie zostało zaprojektowane tak, aby użytkownik szybko i bez problemu mógł zmienić pozycję i znaleźć zupełnie nowy kadr, podczas gdy to drugie projektowane było z myślą o nieprzerwanym rejestrowaniu ruchomego obrazu.

Definicja kamery cyfrowej

- **Kamera cyfrowa** (ang. DVC – Digital Video Camcorder) – urządzenie rejestrujące obraz i dźwięk oraz zapisujące sygnał audiowizualny w postaci **cyfrowej**, najczęściej na taśmie Digital Video w kasetach DV albo MiniDV, na płycie DVD, karcie pamięci czy dysku twardym.

Jak kamery mogą współgrać z komputerem?

Kamery i aparaty zwykle mają złączę dzięki któremu można je podłączyć do komputera. Najczęściej będzie to USB, zdarza się również Micro USB.

Najlepsze programy do edycji zdjęć i filmów

Edycja zdjęć	Edycja filmów
GIMP	Lightworks
Photopea	Da Vinci Resolve
Photoscape X	HitFilm Express
Pixlr	OpenShot Video Editor

Jak działa aparat?

Klasyczny aparat fotograficzny jest urządzeniem przystosowanym do naświetlania materiału światłoczułego, umieszczanego we wnętrzu aparatu w postaci zwiniętej błony, wymiennej kasety z błonami ciętymi lub też kliszy szklanej. Obecnie aparaty fotograficzne na błony małoobrazkowe zostały prawie całkowicie wyparte przez aparaty cyfrowe, gdzie elementem światłoczułym jest matryca z elementami fotoelektrycznymi.

Jak działa kamera cyfrowa?

Kliknij, a w **cyfrowych** aparatach fotograficznych obraz rzutowany jest przez układ optyczny na przetwornik światłoczuły CCD lub CMOS. Obraz w aparacie cyfrowym rejestrowany jest na elemencie światłoczułym jedynie przez chwilę, po czym sygnał świetlny zostaje zamieniony na impulsy elektryczne.by dodać tekst

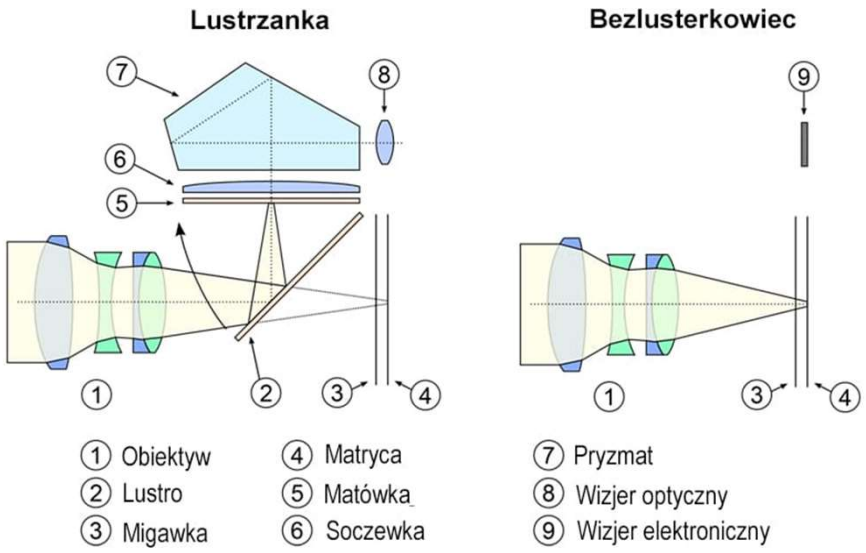

KONIEC

Źródła:

Wikipedia.org

http://www-old.wemif.pwr.wroc.pl

http://www.niezgrani.pl